WW-TSS-MRT-1000

T-Mobil

Mobile Rack (T-Version)

BESCHREIBUNG / SPECIAL FEATURES

Das T-Mobil stellt ebenso wie das Delta-Mobil einen flexiblen und mobilen Arbeitsplatz dar. Mit dem "Mobil" können unabhängig von der Werkstatt oder einem festen Arbeitsplatz Reparaturen und Montagen an nahezu jedem Ort durchgeführt werden.

Durch den stehenden Grundrahmen können bis zu zwei Werkzeugtafeln eingehängt werden, die mit insgesamt über 100 Werkzeugen bestückt werden können. Hiermit steht ebenfalls eine Aufhängefläche von 2 m² zur Verfügung.

Durch die kugelgelagerten Rollen mit Gummilauffläche wird auch auf unebenen Flächen ein ruhiges Fahrverhalten gewährt. Das T-Mobil verfügt über zwei stabile Ablageböden, die als zusätzlicher Stauraum verwendet werden können.

If special tools and kits have to be transported regularly between workshop and vehicles or between different ateliers, the mobile rack kit (T-version) is one of the most appropriate solutions to store them.

Consisting of 2 bilateral boards, the mobile rack kit also has duplex rack. Having of 2 m² board space, over than 100 pieces of special tool and kits can be hanged up to the mobile rack.

With a load capacity of 120 kg, it can be moved easily through 4 bearing wheels even loaded. It has a heavy duty design.

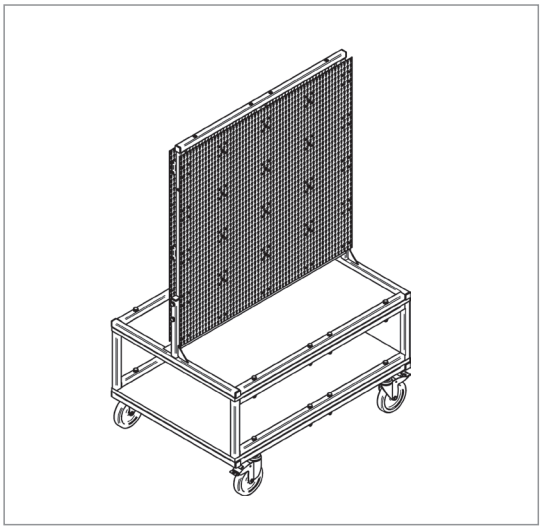

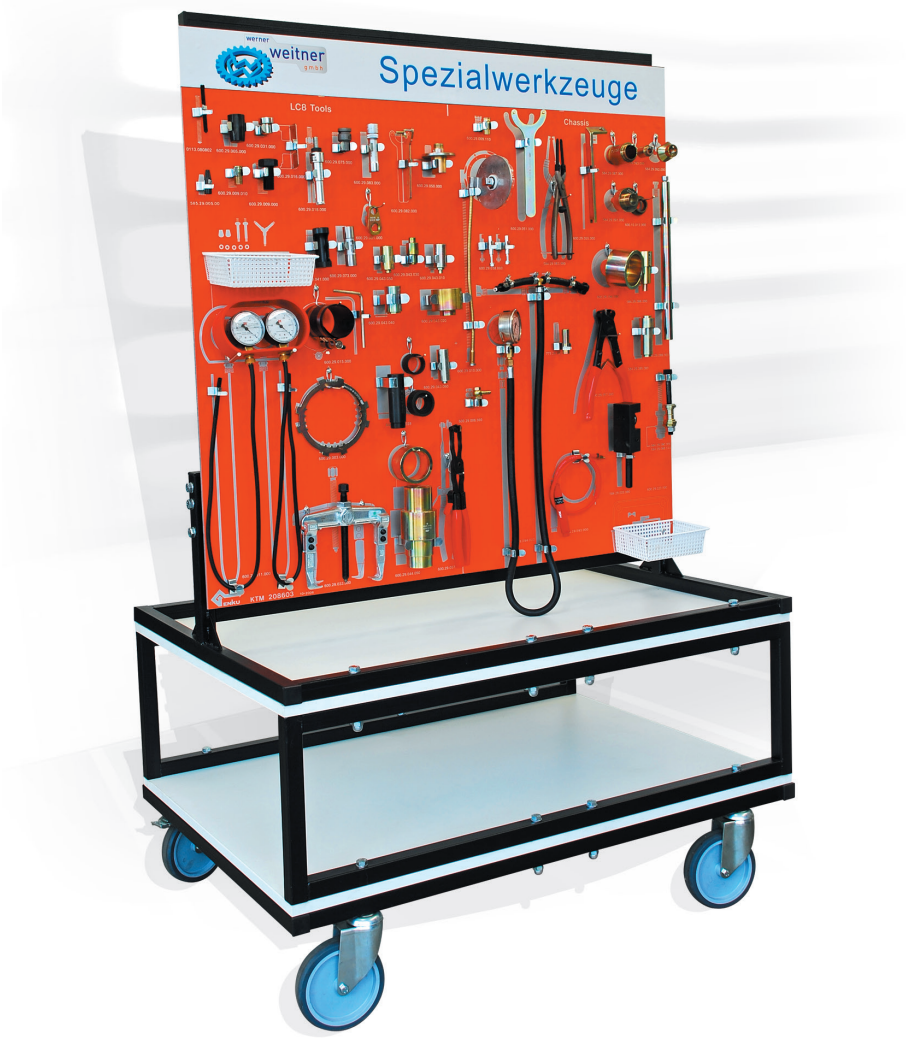

WW-TSS-MRT-1000

Höhe / Height : 1680 mm
Breite / Width : 1060 mm
Tiefe / Depth : 750 mm

T-MOBIL / MOBILE RACK (T-VERSION)

Bestell-Nummer / Order Code		Benennung / Description
WW-TSS-MRT-1000- KIT		T-Mobil KIT / Mobile Rack KIT (T-Version)
└ WW-TSS-TB-1050-1	2 Stck. / pcs.	Ganze Tafeln / Complete Boards
└ WW-TSS-FME-9	2 Satz / set	Rahmenmontageelemente / Connection Components